Spannungen gemessen mit Instrument 20000 Ω/Volt, in Stellung UKW ohne Signal, bei Netzspannung 220 V~. Werte in Klammer für MW ohne Signal.

Tastenschalter RZ 20699

	IX VIII	VII VI	V	IV	III	II	I
n							
m							
l							
k							
i							
h							
f							
e							
d							
c							
b							
a							
	UKW	KW	MW	LW	PU		Aus

Taste mit Kontaktbahn VIII, IX schaltet gleichzeitig Kontaktbahn II.

Widerstand 1/4 Watt
Widerstand 1/2 Watt
Widerstand 1 Watt
Keramik-Kondensator
Styroflax-Kondensator
Papier-Kondensator
Elko

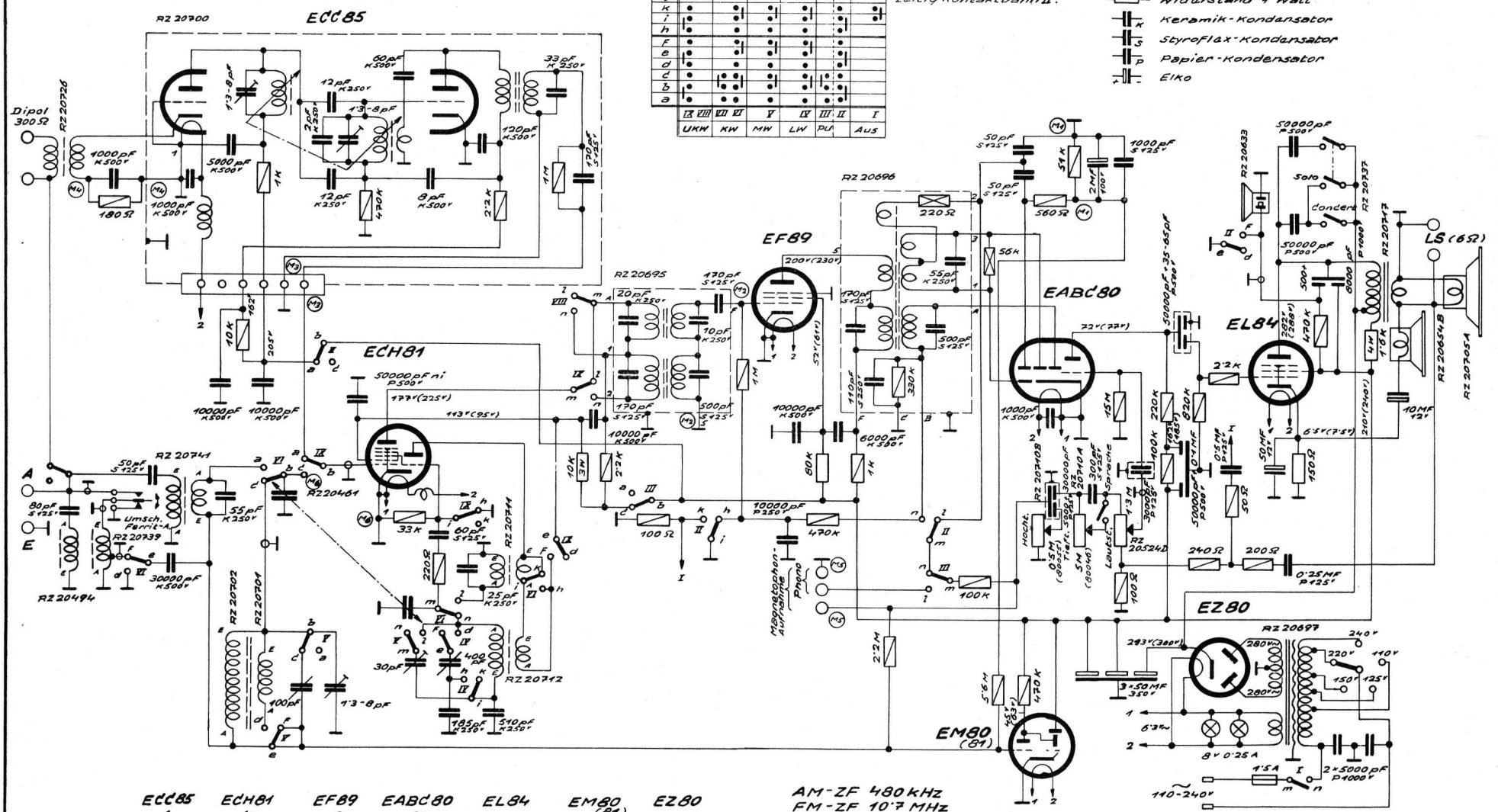

ECC85 ECH81 EF89 EABC80 EL84 EM80 (81) EZ80

Gezeichnete Schalterstellungen: UKW.

4 Wellenbereiche:

UKW 3 - 3.43 m (100 - 87.5 MHz)
KW 19 - 51 m (15.8 - 5.9 MHz)
MW 185 - 588 m (1620 - 510 kHz)
LW 940 - 2000 m (319 - 150 kHz)

KAPSCH

"Choral"

WECHSELSTROM

R 1/259; 1,5 k; 12. 56. — Bergland