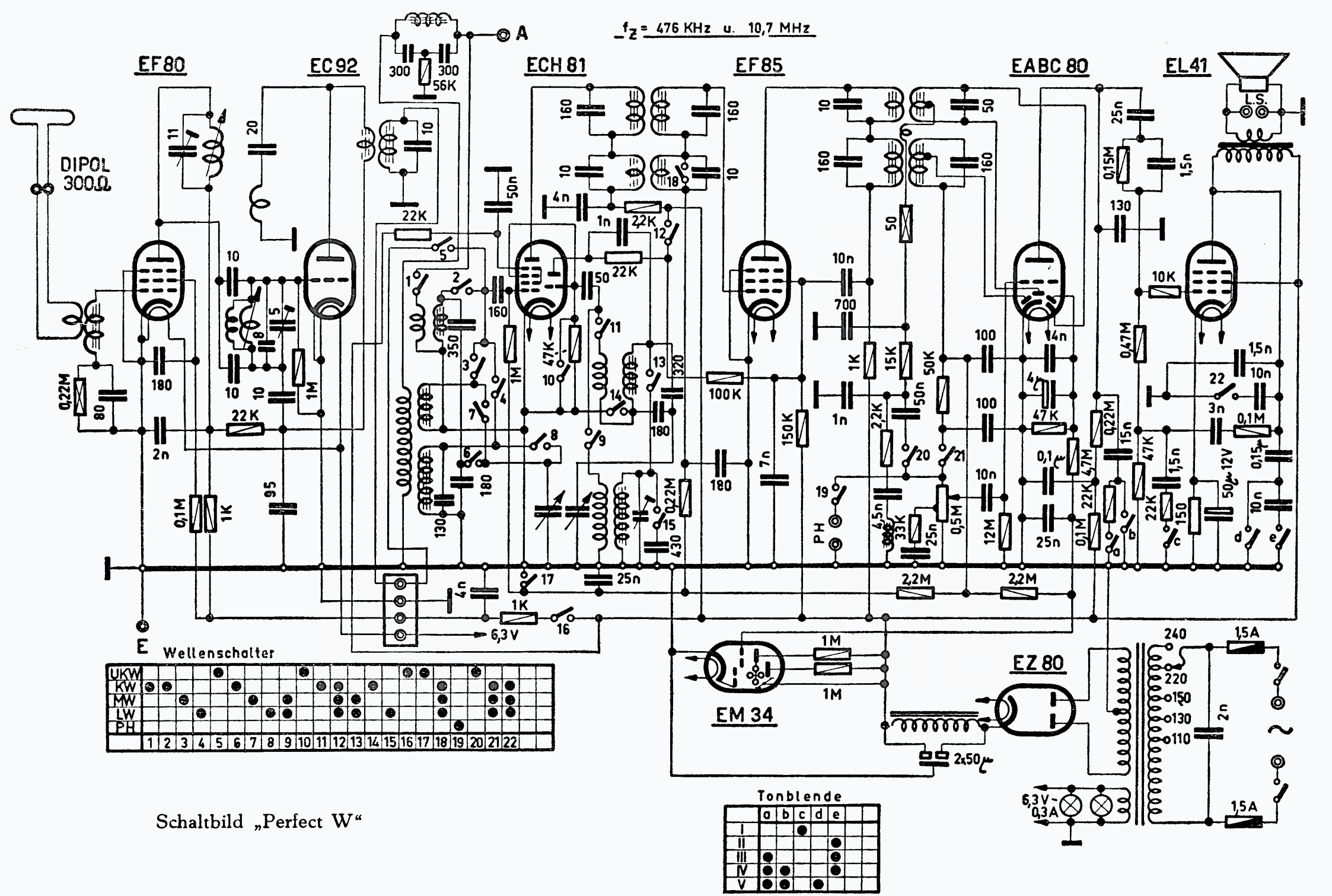


Schaltbild „Perfect W“